Katrin Abfallbehälter 40 l

4287

- Abfalleimer für 40 l Papier, damit die Toilette sauber bleibt.
- Aus ABS-Kunststoff (Weiß).
- Für Wandanbringung geeignet, um Stellfläche zu sparen.
- Leicht, robust, einfach zu leeren.

ISO 9001 ISO 14001

Produkt

x	320 mm
y	500 mm
z	250 mm
Farbe	Weiß
Gewicht	0,2 kg

Transportverpackung

x	350 mm
y	880 mm
z	555 mm
Stück	6
Gewicht	1,7 kg
	VE
EAN	6414301004287

Paletteninformation

x	800 mm
y	2250 mm
z	1200 mm
Stück	9
Gewicht	40,6 kg
EAN	6414301004294

Abmessungen

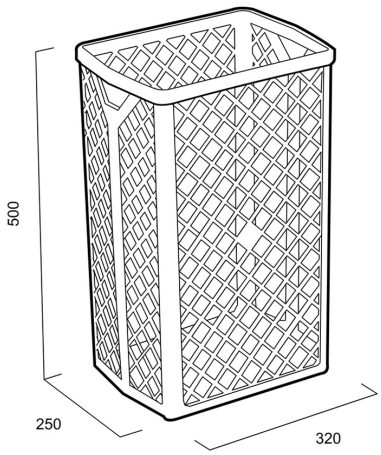

Montageanleitung

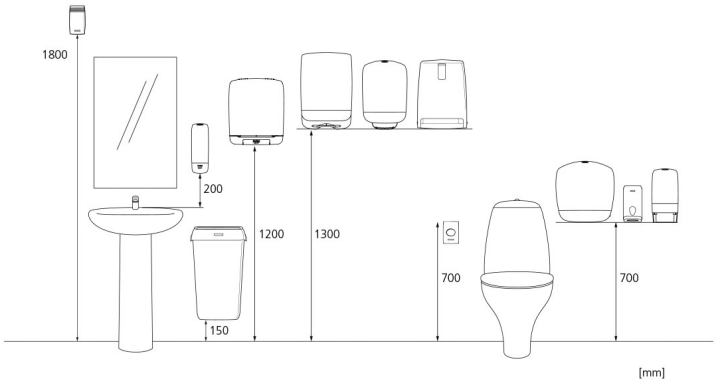

Copyright © Metsä Tissue Corporation